sapa:	Code client : 50543 Référence dessin client : TT126 (67.320)	S47002 Version : 1 Fait le : 11-01-16 par : J-YL Vérifié par :

1 - Rectitude transversale = 6 mm/m	2 - Angularité = ± 1.5°	3 - Rectitude longitudinale = 1 mm/m	4 - Vrillage = 1/2°/m

Utilisation du produit : Menuiserie métallique

Observations :

- RAYONS NON COTES R= 0.2
- CG = CENTRE DE GRAVITE
- --- - - --- FACES VUES

COTES PRIORITAIRES A CONTROLER MAIS NON EXHAUSTIVES

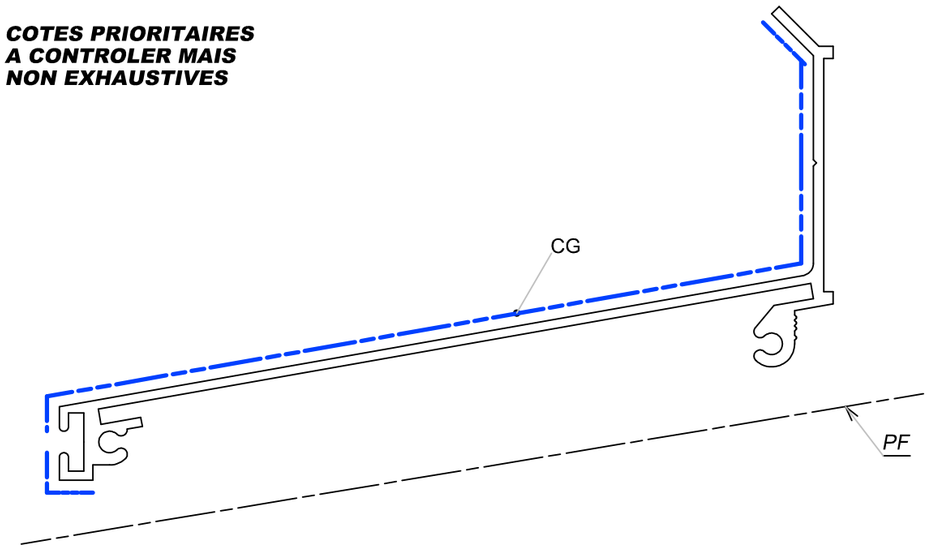

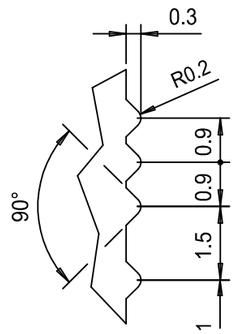

REPERE FOURNISSEUR

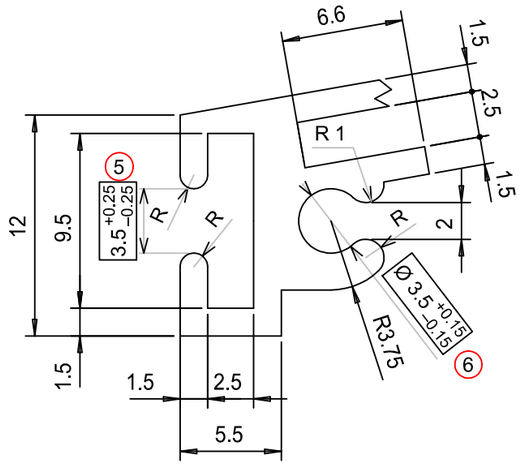

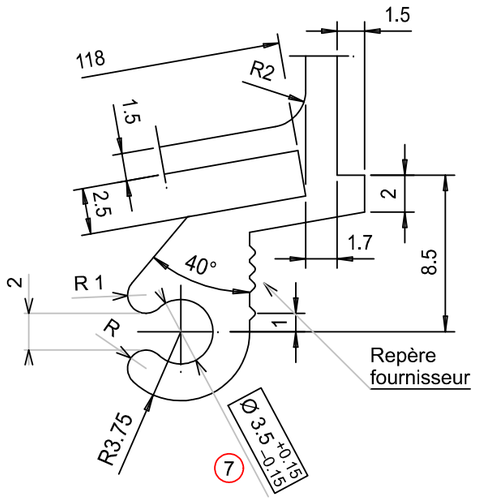

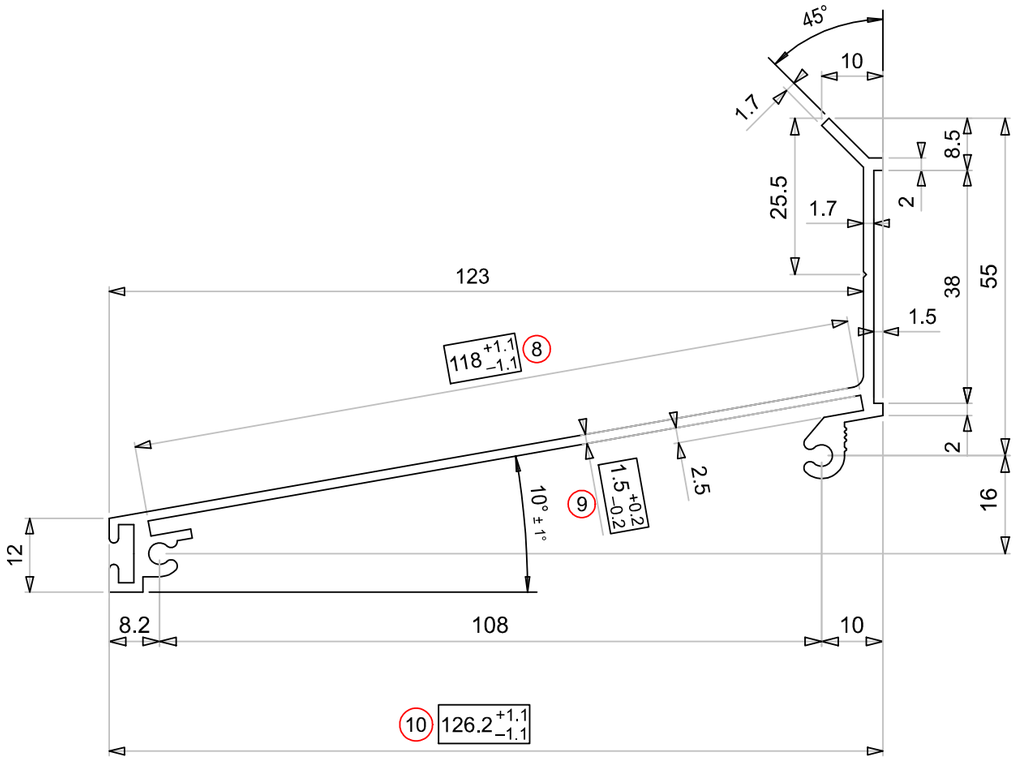

Indice	Date	Modification	Outillage	Type d'outillage	Eclts	Arrière	Presse	Cont.	Rap.
			1		1		P1	210	88

INERTIES : Ixx' = 12.727cm4 Ixx'/v = 2.546cm3 Iyy' = 87.74cm4 Iyy'/v = 11.76cm3 Pastille : Bloc :

Echelle : 1:1 Facteur section : 25

P. int. : 0 mm	Surf. : 393 mm²
P. ext. : 467 mm	Poids : 1.061 kg/m
P. tot. : 467 mm	Ø circ. : 145 mm

	NF EN 755-2	Réf.Interne
ALLIAGE traitement	6060 T6	6060 T6
Rm mini 215 MPa		

Les tolérances dimensionnelles et géométriques indiquées sur ce plan ont été acceptées d'un commun accord avec le client. Les dimensions ou autres critères non tolérancés et non indiqués sur ce plan sont conformes à la norme NF EN 755-9 en vigueur.