EN CAS DE COMMANDE, VEUILLEZ NOUS RETOURNER : 1 EXEMPLAIRE DE CE PLAN REVÊTU DE VOTRE ACCEPTATION ET DU TAMPON DE VOTRE SOCIETE.

ACCEPTE LE : PAR :

SIGNATURE : TAMPON :

Bon pour accord.
le 25/03/08.

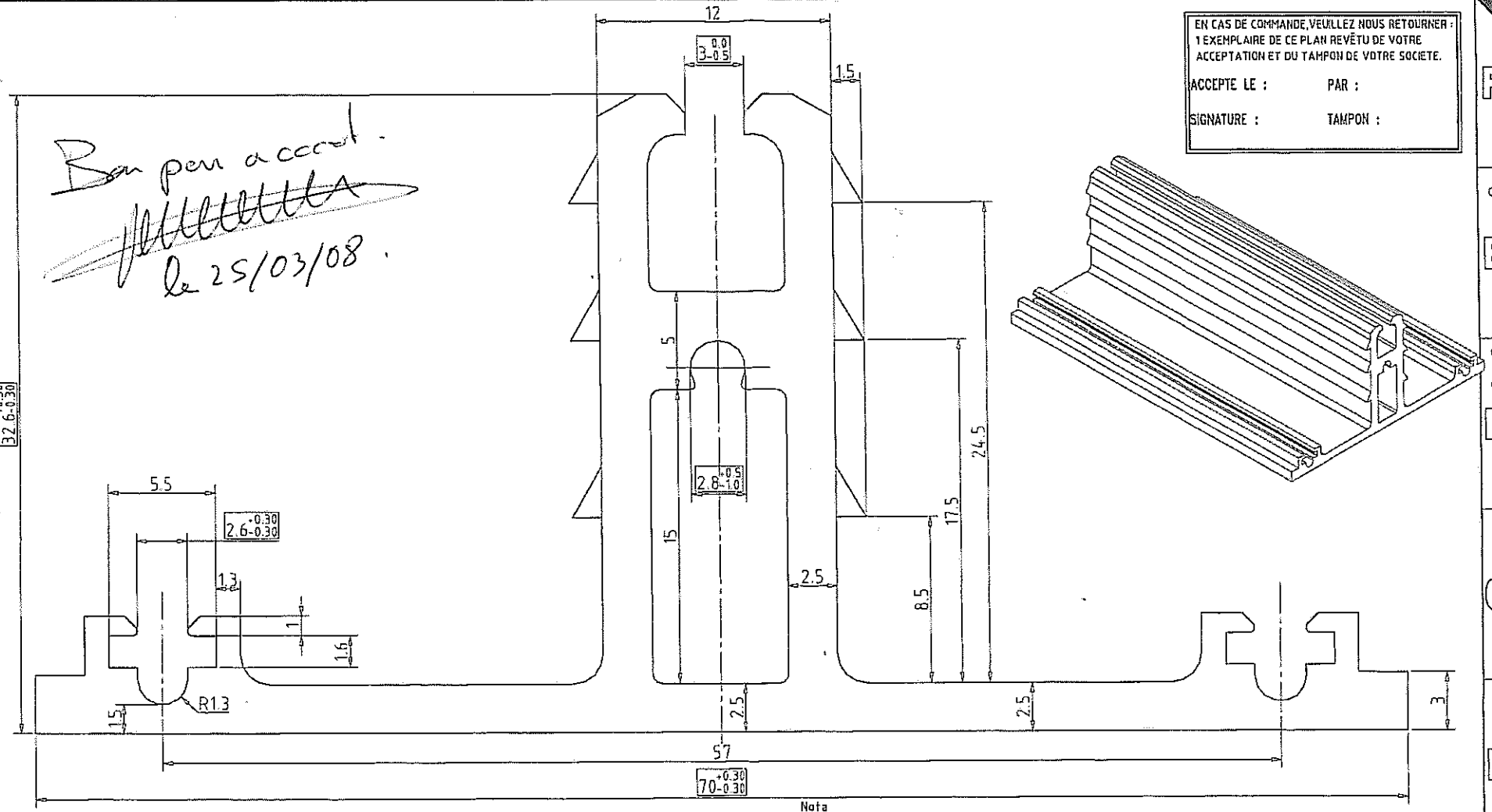

Nota
Cotes encadrées : cotes fonctionnelles.

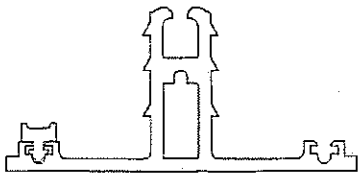

Echelle 1
Mise en situation

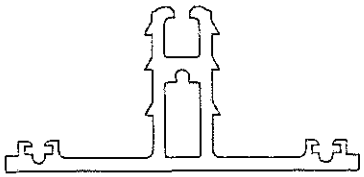

Echelle 1
Aucune face vue

MAINE PLASTIQUES - 13, rue du Pas - 53300 AMBRIERES LES VALLEES
TELEPHONE : (02) 43.30.15.70 | TELECOPIE : (02) 43.30.15.99

Déssiné par	F.D	A9822-00-M-AA/T 915810	Date 13.07.06
Vérifié par	F.D		Matière PVC.R
A3			Echelle 5:1
MAINE PLASTIQUES		Client 5001444	P106 G 23 C
			Indice 00-000

Ce plan est notre propriété et ne peut être reproduit ou communiqué à des tiers sans notre autorisation écrite.